Foyers gaz

LORFLAM GRANDE VISION PLUS 91 LATÉRAL DROIT - GA GVP - 091LD B

CARACTÉRISTIQUES TECHNIQUES

Dimensions (hors tout) L x H x P : 910 x 748 x 468 mm

Poids : 95 kg

Corps de chauffe : Acier

Raccordement : Dessus

Diamètre raccordement : 100/150 Vertical, 130/200 Horizontal

Combustible : gaz de ville, propane, butane

Catégorie gaz : I2E+ - I3+ *

Raccordement gaz : 3/8

Type appareil gaz : C11/C31/C91

Tension électrique : 6 V ≈

Puissance Utile : 9,5 kW

Puissance électrique à pleine charge : NC

Puissance électrique à charge nulle : NC

Puissance instantanée veilleuse : NA (pas de veilleuse)

Rendement : 86%

Consommation indicative de gaz : I2E+ : 1,144 - I3+ : 0,289 *

* I2E+ : gaz naturel - I3+ : gaz propane

GARANTIE CONSTRUCTEUR

5 ans sur le corps de foyer, 3 ans sur les composants métalliques d'origine et 2 ans sur les composants électriques hors pièces d'usure et main d'oeuvre

NORMES

NF EN 613
Marquage CE

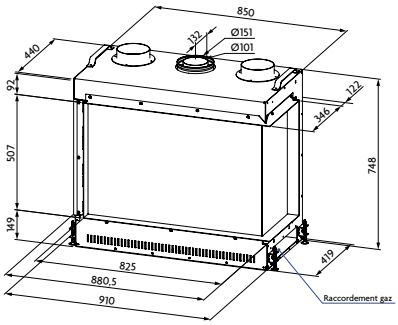

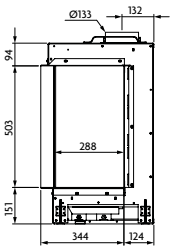

4 Avenue de Kergroise
Rond-Point de l'Écosse
56100 Lorient

contact@lorflam.com

www. lorflam.fr