LORFLAM

Notice d'utilisation
LORFLAM OFEN

Gamme OFEN

Notice d'utilisation
LORFLAM OFEN

LORFLAM OFEN 12

LORFLAM OFEN 19

LORFLAM OFEN 20

À PROPOS DE CETTE NOTICE :

Nous vous recommandons de bien lire cette notice avant de procéder à l'installation de l'appareil.

En cas de perte ou d'altération, demandez-en une copie à LORFLAM en précisant le modèle concerné.

Ayant pour but l'amélioration constante de ses produits, LORFLAM se réserve le droit d'apporter sans préavis toutes modifications utiles à la mise à jour de cette notice.

Après l'essai de fonctionnement, remettez-la à l'utilisateur qui devra la conserver.

Sommaire

1.	Présentation	4
1.1	Données techniques	4
1.2	Dimensions	8
1.3	Recommandations	11
2.	Utilisation	12
2.1	Fonctionnement de votre LORFLAM OFEN	12
2.2	Le bon combustible	12
2.3	Conduite du feu	13
3.	Entretien	16
6.1	Entretien courant	16
6.2	Entretien saisonnier	16
6.3	Entretien OFEN 19	20
6.4	Entretien OFEN 24	20
6.5	Aide au dépannage	21
4.	Garantie & recyclage LORFLAM	23
4.1	Conditions et fonctionnement de la garantie	23
4.2	Conditions de recyclage	23

Toute reproduction, même partielle, de la présente notice sans l'autorisation de LORFLAM est strictement interdite.

Crédits photo : Lorflam.

1. Présentation

1.1 Données techniques

RÉSULTATS DES TESTS SUIVANT LES NORMES EN 13240 :2001 / AC :2003 / A2 :2005 (POÊLES)

CE DoP N°023-CPR-01/07/2013

LORFLAM
4 avenue de Kergroise - Rond-Point de l'Écosse - 56100 LORIENT

EN 13240 :2001 / AC :2003 / A2 :2005

Poêle à bois
LORFLAM **OFEN** 11

LORFLAM

Combustible recommandé : bois bûche (occasionnellement bûches reconstituées)

Classe Énergétique : A
Puissance nominale : 6 kW
Rendement saisonnier : 70%
Rendement nominal : 80%
Émission de CO à 13% d'O_2 :
1125 mg/Nm³ - 0,09%
Émission de particules : 35 mg/Nm³
Émission de NOx : 111 mg/Nm³
Émission de OGC : 68 mg/Nm³
Émission de CO_2 : 7,23%

Débit massique des fumées : 6,9 g/s

Température des gaz de combustion à la puissance nominale :
T_a : 209°C, T_w (calculée à la buse) : 252°C
Dépression nominale du conduit : 12 Pa

Certificat SZU 30-12307-T d'essai nominal en usage intermittent (bûches de 30 cm / 16% d'humidité).

Consommations/h indicatives de bois (humidité <15%) :
- 1,7 kg à allure nominale
- 1 kg à allure réduite

CE DoP N°032-CPR-01/07/2013

LORFLAM
4 avenue de Kergroise - Rond-Point de l'Écosse - 56100 LORIENT

EN 13240 :2001 / AC :2003 / A2 :2005

Poêle à bois
LORFLAM **OFEN** 12

LORFLAM

Combustible recommandé : bois bûche (occasionnellement bûches reconstituées)

Classe Énergétique : A
Puissance nominale : 4 kW
Rendement saisonnier : 70%
Rendement nominal : 80%
Émission de CO à 13% d'O_2 :
1125 mg/Nm³ - 0,09%
Émission de particules : 35 mg/Nm³
Émission de NOx : 111 mg/Nm³
Émission de OGC : 68 mg/Nm³
Émission de CO_2 : 9,6%

Débit massique des fumées : 4 g/s

Température des gaz de combustion à la puissance nominale :
T_a : 247°C, T_w (calculée à la buse) : 332°C
Dépression nominale du conduit : 12 Pa

Certificat SZU 30-12307-T d'essai nominal en usage intermittent (bûches de 30 cm / 16% d'humidité).

Consommations/h indicatives de bois (humidité <15%) :
- 1,2 kg à allure nominale
- 0,8 kg à allure réduite

CE DoP N°041-CPR-01/07/2013

LORFLAM
4 avenue de Kergroise - Rond-Point de l'Écosse - 56100 LORIENT

EN 13240 :2001 / AC :2003 / A2 :2005

Poêle à bois
LORFLAM **OFEN** 18

LORFLAM

Combustible recommandé : bois bûche (occasionnellement bûches reconstituées)

Classe Énergétique : A+
Puissance nominale : 6 kW
Rendement saisonnier : 73%
Rendement nominal : 83%
Émission de CO à 13% d'O_2 :
875 mg/Nm³ - 0,07%
Émission de particules : 39,5 mg/Nm³
Émission de NOx : 125 mg/Nm³
Émission de OGC : 51 mg/Nm³
Émission de CO_2 : 9,53%

Débit massique des fumées : 5,2 g/s

Température des gaz de combustion à la puissance nominale :
T_a : 214°C, T_w (calculée à la buse) : 242°C
Dépression nominale du conduit : 11 Pa

Certificat 30-12992-T d'essai nominal en usage intermittent (bûches de 30 cm / 16% d'humidité).

Consommations/h indicatives de bois (humidité <15%) :
- 1,7 kg à allure nominale
- 1 kg à allure réduite

Autres données techniques

	OFEN 11	**OFEN** 12	**OFEN** 18
Diamètre extérieur de la buse d'évacuation (sortie de fumée)	150 mm	150 mm	150 mm
Raccordement fumées	Dessus - arrière	Dessus - arrière	Dessus - arrière
Diamètre extérieur de la buse de prise d'air de combustion	125 mm	125 mm	125 mm
Charge de bois maximale conseillée par heure	3 kg/h	3 kg/h	3 kg/h
Longueur maximum des bûches	33 cm	33 cm	45 cm
Poids de l'appareil	118 kg	120 kg	141 /186 kg

1.1 Données techniques (suite)

RÉSULTATS DES TESTS SUIVANT LES NORMES EN 13240 :2001 / AC :2003 / A2 :2005 (POÊLES)

CE DoP N°53-CPR-01/07/2013

LORFLAM
4 avenue de Kergroise - Rond-Point de l'Écosse - 56100 LORIENT

EN 13240 :2001 / AC :2003 / A2 :2005

Poêle à bois
LORFLAM **OFEN** 19

LORFLAM

Combustible recommandé : bois bûche (occasionnellement bûches reconstituées)

Classe Énergétique : A
Puissance nominale : 7,5 kW
Rendement saisonnier : 70%
Rendement nominal : 80%
Émission de CO à 13% d'O_2 :
625 mg/Nm³ - 0,05%
Émission de particules : 28 mg/Nm³
Émission de NOx : 116 mg/Nm³
Émission de OGC : 26 mg/Nm³
Émission de CO_2 : 9,27%

Débit massique des fumées : 6,8 g/s

Température des gaz de combustion à la puissance nominale :
T_a : 219°C, T_w (calculée à la buse) : 258°C
Dépression nominale du conduit : 11 Pa

Certificat 30-14098/T d'essai nominal en usage intermittent (bûches de 30 cm / 16% d'humidité).

Consommations/h indicatives de bois (humidité <15%) :
- 2,19 kg à allure nominale
- 0,92 kg à allure réduite

CE DoP N°054-CPR-01/07/2013

LORFLAM
4 avenue de Kergroise - Rond-Point de l'Écosse - 56100 LORIENT

EN 13240 :2001 / AC :2003 / A2 :2005

Poêle à bois
LORFLAM **OFEN** 20

LORFLAM

Combustible recommandé : bois bûche (occasionnellement bûches reconstituées)

Classe Énergétique : A+
Puissance nominale : 6,0 kW
Rendement saisonnier : 71%
Rendement nominal : 81%
Émission de CO à 13% d'O_2 :
1000 mg/Nm³ - 0,08%
Émission de particules : 39,5 mg/Nm³
Émission de NOx : 125 mg/Nm³
Émission de OGC : 51 mg/Nm³
Émission de CO_2 : 9,54%

Débit massique des fumées : 5,2 g/s

Température des gaz de combustion à la puissance nominale :
T_a : 214°C, T_w (calculée à la buse) : 261°C
Dépression nominale du conduit : 11 Pa

Certificat 30-12992-T-1 d'essai nominal en usage intermittent (bûches de 30 cm / 16% d'humidité).

Consommations/h indicatives de bois (humidité <15%) :
- 1,64 kg à allure nominale
- 0,93 kg à allure réduite

Autres données techniques

	OFEN 19	**OFEN** 20
Diamètre extérieur de la buse d'évacuation (sortie de fumée)	150 mm	150 mm
Raccordement fumées	Dessus - arrière	Dessus - arrière
Diamètre extérieur de la buse de prise d'air de combustion	125 mm	125 mm
Charge de bois maximale conseillée par heure	3 kg/h	3 kg/h
Longueur maximum des bûches	50 cm	40 cm
Poids de l'appareil	202 / 240 kg	118 / 156 kg

1.1 Données techniques (suite)

RÉSULTATS DES TESTS SUIVANT LES NORMES EN 13240 :2001 / AC :2003 / A2 :2005 (POÊLES)

CE DoP N°59-CPR-01/07/2013
LORFLAM
4 avenue de Kergroise - Rond-Point de l'Écosse
56100 LORIENT

EN 161510-2-1

Poêle à bois
LORFLAM **OFEN** 21

LORFLAM

Combustible recommandé : bois bûche
(occasionnellement bûches reconstituées)

Classe Énergétique : A

Puissance partielle : 4,5 kW

Rendement saisonnier : 70%
Rendement nominal : 80%
Émission de CO à 13% d'O_2 :
1315 mg/Nm³ - 0,09%
Émission de particules :
28 mg/Nm³
Émission de NOx : 101 mg/Nm³
Émission de OGC : 62 mg/Nm³
Émission de CO_2 : 8,65%

Débit massique des fumées :
4,6 g/s

Température des gaz de combustion
à la puissance nominale :
T_a : 258°C, T_w (à la buse) : 296°C

Dépression nominale du conduit :
9 Pa

Puissance nominale : 6,3 kW

Rendement saisonnier : 70%
Rendement nominal : 80%
Émission de CO à 13% d'O_2 :
854 mg/Nm³ - 0,06%
Émission de particules :
29 mg/Nm³
Émission de NOx : 81 mg/Nm³
Émission de OGC : 48 mg/Nm³
Émission de CO_2 : 9,95%

Débit massique des fumées :
5,6 g/s

Température des gaz de combustion
à la puissance nominale :
T_a : 264°C, T_w (à la buse) : 316°C

Dépression nominale du conduit :
12 Pa

Certificat 30-16135/4/T d'essai nominal en usage intermittent (charges de 2,7 kg à 45 min d'intervalle / bûches de 30 cm / 16% d'humidité)

Consommations/h de bois
(humidité <15%) : 1,40 kg

Consommations/h de bois
(humidité <15%) : 1,85 kg

CE DoP N°60-CPR-01/07/2013
LORFLAM
4 avenue de Kergroise - Rond-Point de l'Écosse
56100 LORIENT

EN 161510-2-1

Poêle à bois
LORFLAM **OFEN** 22

LORFLAM

Combustible recommandé : bois bûche
(occasionnellement bûches reconstituées)

Classe Énergétique : A

Puissance partielle : 4,5 kW

Rendement saisonnier : 70%
Rendement nominal : 80%
Émission de CO à 13% d'O_2 :
1315 mg/Nm³ - 0,09%
Émission de particules :
28 mg/Nm³
Émission de NOx : 101 mg/Nm³
Émission de OGC : 62 mg/Nm³
Émission de CO_2 : 8,65%

Débit massique des fumées :
4,6 g/s

Température des gaz de combustion
à la puissance nominale :
T_a : 258°C, T_w (à la buse) : 296°C

Dépression nominale du conduit :
9 Pa

Puissance nominale : 6,3 kW

Rendement saisonnier : 70%
Rendement nominal : 80%
Émission de CO à 13% d'O_2 :
854 mg/Nm³ - 0,06%
Émission de particules :
29 mg/Nm³
Émission de NOx : 81 mg/Nm³
Émission de OGC : 48 mg/Nm³
Émission de CO_2 : 9,95%

Débit massique des fumées :
5,6 g/s

Température des gaz de combustion
à la puissance nominale :
T_a : 264°C, T_w (à la buse) : 316°C

Dépression nominale du conduit :
12 Pa

Certificat 30-16135/5/T d'essai nominal en usage intermittent (charges de 2,7 kg à 45 min d'intervalle / bûches de 30 cm / 16% d'humidité)

Consommations/h de bois
(humidité <15%) : 1,40 kg

Consommations/h de bois
(humidité <15%) : 1,85 kg

Autres données techniques

	OFEN 21	**OFEN** 22
Diamètre extérieur de la buse d'évacuation (sortie de fumée)	150 mm	150 mm
Raccordement fumées	Dessus - arrière	Dessus - arrière
Diamètre extérieur de la buse de prise d'air de combustion	125 mm	125 mm
Charge de bois maximale conseillée	3 kg/h	3 kg/h
Longueur maximum des bûches	40 cm	40 cm
Poids de l'appareil	118 kg	228 kg

1.1 Données techniques (suite)

RÉSULTATS DES TESTS SUIVANT LES NORMES EN 13240 :2001 / AC :2003 / A2 :2005 (POÊLES)

CE DoP N°57-CPR-01/07/2013
LORFLAM
4 avenue de Kergroise - Rond-Point de l'Écosse
56100 LORIENT

EN 13240 :2001 / A1 :2003 / A2 :2005

Poêle à bois
LORFLAM **OFEN** 23

LORFLAM

Combustible recommandé : bois bûche
(occasionnellement bûches reconstituées)

Classe Énergétique : A

Puissance partielle : 3,0 kW	Puissance nominale : 5,7 kW
Rendement saisonnier : 70% Rendement nominal : 80% Émission de CO à 13% d'O_2 : 1836 mg/Nm³ - 0,15% Émission de particules : - mg/Nm³ Émission de NOx : 99 mg/Nm³ Émission de OGC : 69 mg/Nm³ Émission de CO_2 : 9,74%	Rendement saisonnier : 70% Rendement nominal : 80% Émission de CO à 13% d'O_2 : 855 mg/Nm³ - 0,07% Émission de particules : 20 mg/Nm³ Émission de NOx : 103 mg/Nm³ Émission de OGC : 43 mg/Nm³ Émission de CO_2 : 10,30%
Débit massique des fumées : 2,7 g/s	Débit massique des fumées : 4,3 g/s
Température des gaz de combustion à la puissance nominale : T_a : 223°C, T_w (à la buse) : 262°C	Température des gaz de combustion à la puissance nominale : T_a : 235°C, T_w (à la buse) : 278°C
Dépression nominale du conduit : 6 Pa	Dépression nominale du conduit : 11 Pa

Certificat 30-14033/1/T d'essai nominal en usage intermittent (charges de 2,7 kg à 45 min d'intervalle / bûches de 25 cm / 15% d'humidité)

Consommations/h de bois (humidité <15%) : 0,85 kg	Consommations/h de bois (humidité <15%) : 1,61 kg

CE DoP N°058-CPR-01/07/2013
LORFLAM
4 avenue de Kergroise - Rond-Point de l'Écosse - 56100 LORIENT

EN 13240 :2001 / AC :2003 / A2 :2005

Poêle à bois
LORFLAM **OFEN** 24

LORFLAM

Combustible recommandé : bois bûche
(occasionnellement bûches reconstituées)

Classe Énergétique : A
Puissance nominale : 8,0 kW
Rendement saisonnier : 70%
Rendement nominal : 80%
Émission de CO à 13% d'O_2 :
1000 mg/Nm³ - 0,08%
Émission de particules : 30 mg/Nm³
Émission de NOx : 170 mg/Nm³
Émission de OGC : 80 mg/Nm³
Émission de CO_2 : 11%

Débit massique des fumées : 4,3 g/s

Température des gaz de combustion à la puissance nominale :
T_a : 289°C, T_w (calculée à la buse) : 359°C
Dépression nominale du conduit : 12 Pa

Certificat TD4417 d'essai nominal en usage intermittent (charges de 1,9 kg à 45 min d'intervalle / bûches de 25 cm / 15% d'humidité)

Consommations/h indicatives de bois (humidité <15%) :
- 2,5 kg à allure nominale
- 1,0 kg à allure réduite

Autres données techniques

	OFEN 23	**OFEN** 24
Diamètre extérieur de la buse d'évacuation (sortie de fumée)	150 mm	150 mm
Raccordement fumées	Dessus - arrière	Dessus
Diamètre extérieur de la buse de prise d'air de combustion	125 mm	80 mm
Charge de bois maximale conseillée	3 kg/h	3 kg/h
Longueur maximum des bûches	25 cm	33 cm
Poids de l'appareil	207 kg	188 kg

1.2 Dimensions

LORFLAM **OFEN** 11

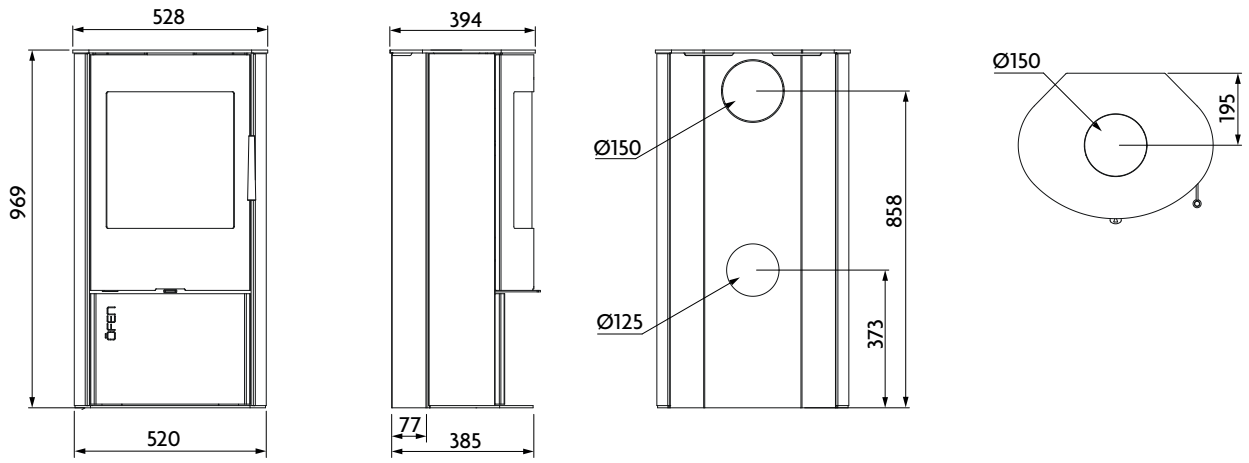

LORFLAM **OFEN** 12

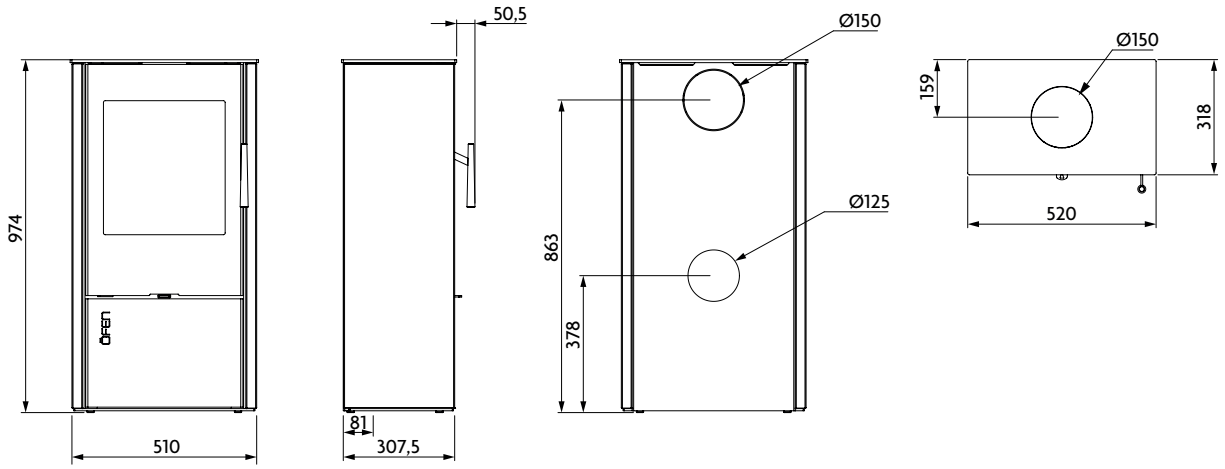

LORFLAM **OFEN** 18

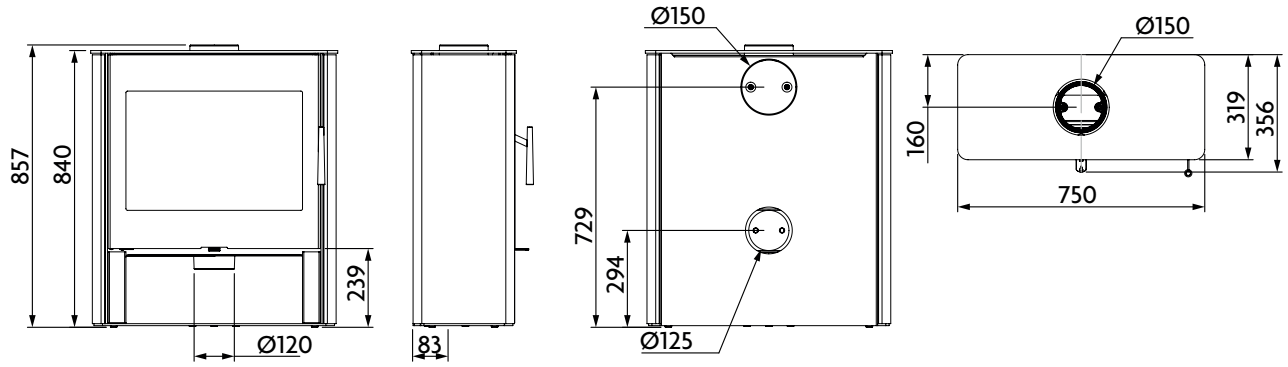

1.2 Dimensions (suite)

LORFLAM **OFEN** 19

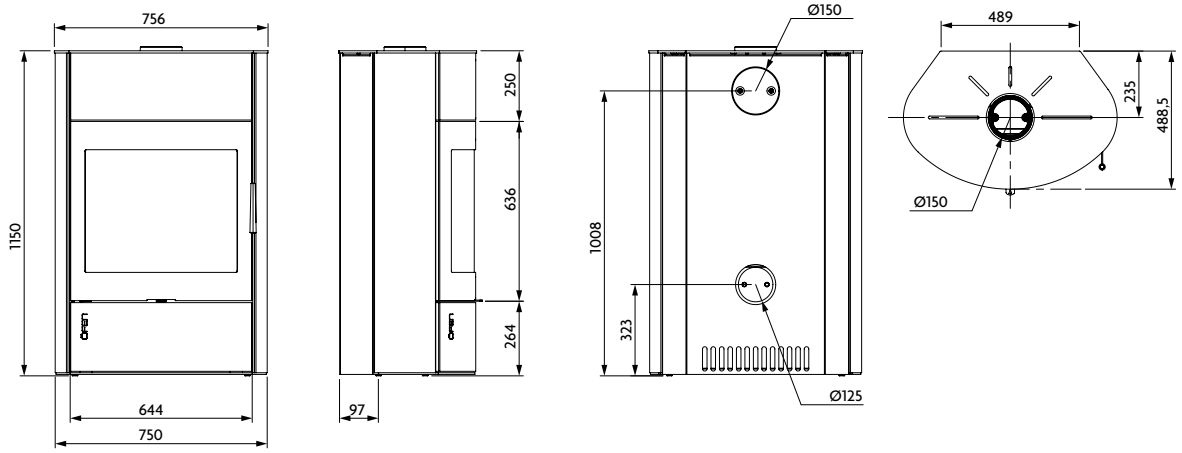

LORFLAM **OFEN** 20

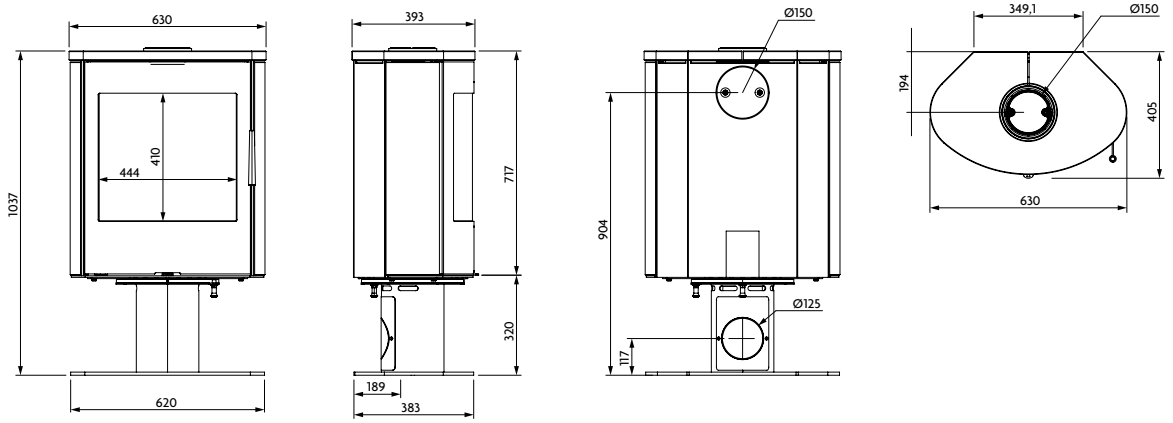

LORFLAM **OFEN** 21

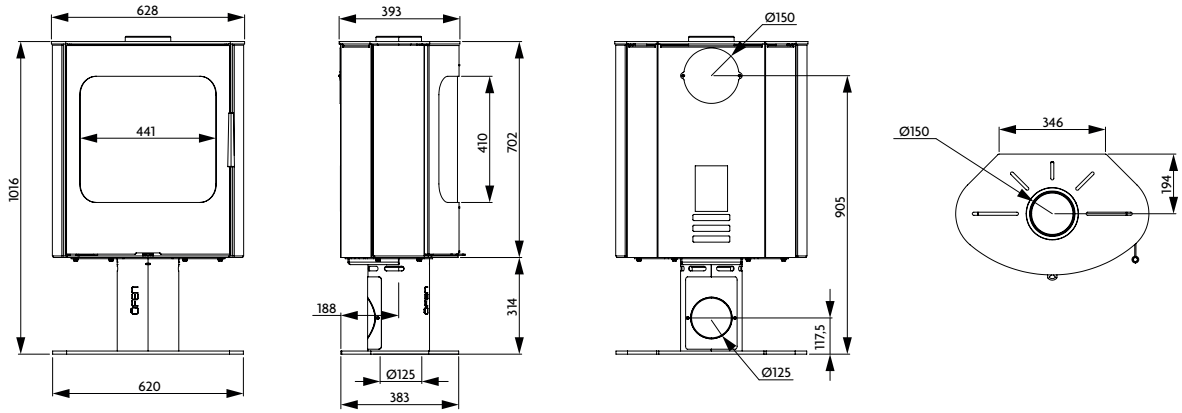

1.2 Dimensions (suite)

LORFLAM **OFEN** 22

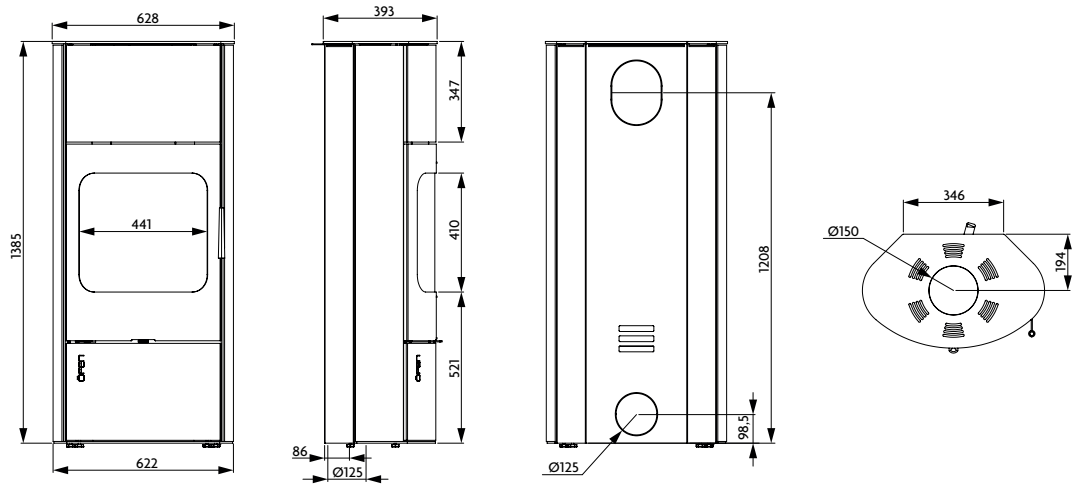

LORFLAM **OFEN** 23

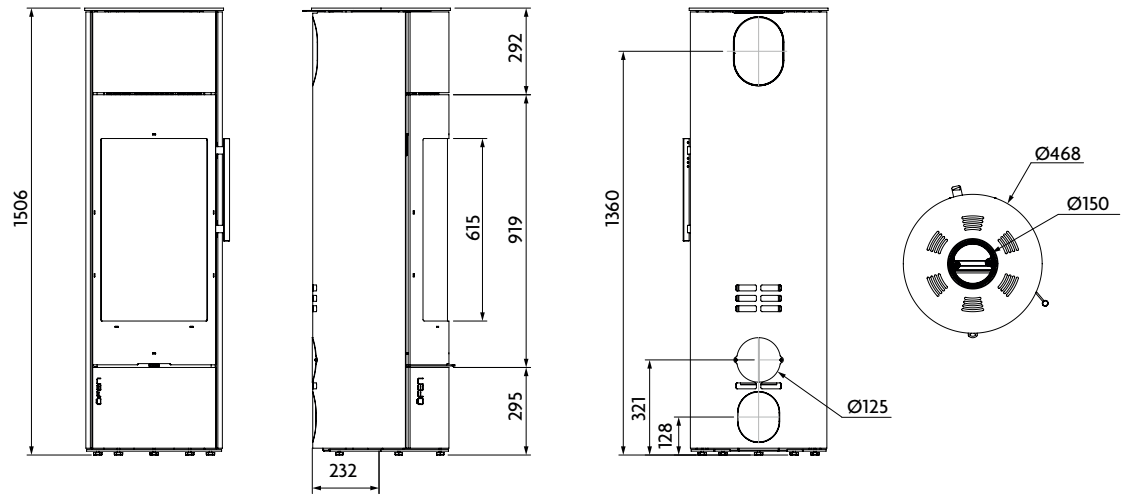

LORFLAM **OFEN** 24

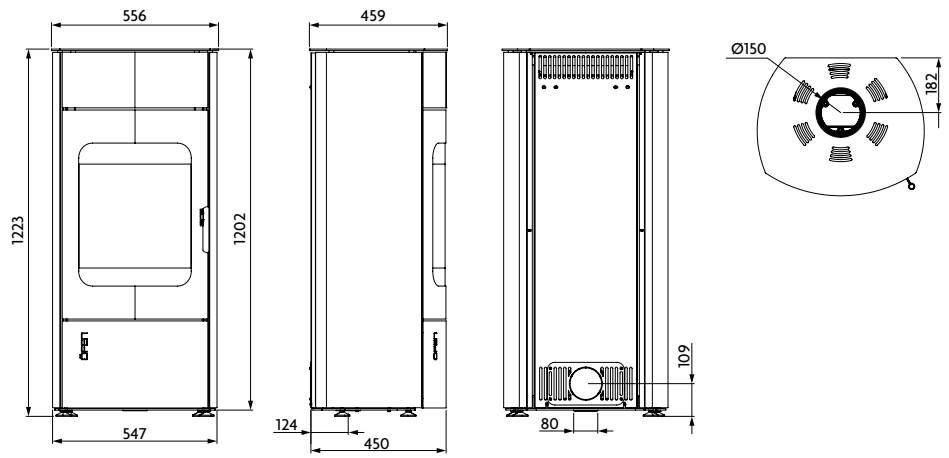

1.3 Recommandations

Nous vous recommandons fortement de faire réaliser l'installation de votre appareil LORFLAM par un professionnel qualifié afin de garantir son fonctionnement et votre sécurité. En outre, un professionnel vérifiera que les caractéristiques du conduit d'évacuation correspondent bien à votre modèle d'appareil.

- L'installation d'un appareil de chauffage au bois est soumise aux législations et réglementations en vigueur. Toutes les réglementations locales ou nationales et toutes les normes nationales ou européennes doivent impérativement être respectées lors de l'installation du poêle.
- Le poêle LORFLAM OFEN est conforme à la norme EN 13240. Son installation doit s'effectuer conformément au DTU 24.1, aux règles et usages professionnels ainsi qu'aux consignes de la notice d'installation fournie avec l'appareil. Cette notice doit être conservée par l'utilisateur.
- Les dispositions réglementaires et les prescriptions de pose définies dans les DTU prévalent sur toutes autres recommandations. Le contenu de la notice est informatif et non exhaustif.
- Utiliser exclusivement du bois afin de faire fonctionner l'appareil. L'appareil ne pourra en aucun cas être utilisé comme incinérateur,
- L'appareil pourra être utilisé par des enfants de moins de 8 ans et par des personnes ayant des capacités physiques, sensorielles ou mentales réduites, pourvu que ce soit sous surveillance ou après avoir reçu des instructions relatives à l'utilisation sure de l'appareil et la compréhension des dangers pouvant survenir lors de l'utilisation. Le nettoyage et l'entretien ne pourront en aucun cas être effectués par des enfants sans surveillance,
- Une mauvaise utilisation ou un entretien incorrect de l'appareil peuvent occasionner des situations dangereuses,
- Ne pas utiliser l'appareil comme une structure d'appui,
- Ne pas sécher son linge sur l'appareil. Les séchoirs à linges devront être situés à une distance appropriée,
- Il est interdit de faire fonctionner l'appareil porte ouverte ou si la vitre est cassée,
- Ne pas laver l'appareil à l'eau,
- TOUTE MODIFICATION APPORTÉE À L'APPAREIL PEUT PROVOQUER UN DANGER. EN CAS DE MODIFICATION, L'APPAREIL NE PEUT ÊTRE COUVERT PAR LA GARANTIE.

L'appareil LORFLAM OFEN est conçu pour un fonctionnement porte fermée.

Votre appareil doit être utilisé conformément aux réglementations locales, nationales et européennes en vigueur.

Certaines parties de l'appareil peuvent être extrêmement chaudes, même à allure normale : porte, vitre, parois extérieures. De même, le rayonnement de la vitre peut être important.

Quand l'appareil fonctionne, maintenez à distance tout objet sensible à la chaleur pour éviter tout risque de détérioration ou d'incendie.

Expliquez aux personnes fragiles et plus particulièrement aux enfants les dangers et risques de brûlures. Ne laissez jamais sans surveillance un enfant en bas âge à proximité du foyer.

Soyez particulièrement vigilant lorsque vous quittez la pièce pendant le fonctionnement de l'appareil

NOTICE D'INSTALLATION ET D'UTILISATION

Conservez soigneusement la présente notice dans un endroit accessible. En cas de perte ou d'altération, demandez-en une copie à votre installateur ou directement à LORFLAM en précisant le modèle concerné.

Ayant pour but l'amélioration constante de ses produits, LORFLAM se réserve le droit d'apporter sans préavis toutes modifications utiles à la mise à jour de cette notice.

Toute reproduction, même partielle, de la présente notice sans l'autorisation de LORFLAM est strictement interdite.

Pour un usage correct de votre appareil, observez scrupuleusement les indications de cette notice

QUE FAIRE EN CAS DE FEU DE CONDUIT ?

Si vous avez le temps de le faire, retirez les braises et la cendre en utilisant un récipient métallique.

Réduisez l'arrivée d'air en plaçant les manettes de réglage sur la position fermée. (voir rubrique 5.3 Conduite du feu)

Appelez les pompiers.

Si le feu ne s'est pas calmé après quelques minutes, éteignez-le à l'aide de sable ou d'un extincteur à poudre (dit « anhydride carbonique », ou « CO_2 à poudre »). N'employez surtout pas d'eau.

Une fois le feu éteint, ventilez abondamment la pièce. Par la suite, faites inspecter l'installation et le conduit par un professionnel. Faites faire les réparations nécessaires.

2. Utilisation

2.1 Fonctionnement de votre LORFLAM OFEN

RAYONNEMENT ET CONVECTION

Une fois passée la phase d'allumage, votre appareil atteint son allure nominale et génère de chaleur. Celle-ci est diffusée de deux façons :

- Par rayonnement : la chaleur émise est diffusée directement par la vitre et les parois,
- Par convection : l'air circulant autour de l'appareil emmagasine la chaleur et la rediffuse dans la pièce.

Attention au rayonnement !

Le rayonnement de l'appareil peut être important. Veillez à ce qu'aucun matériau pouvant être altéré par la chaleur ne soit exposé à ce rayonnement (rayon 1 m) : mobilier, papier peint, boiseries, etc.

2.2 Le bon combustible

Pour garantir le bon fonctionnement de votre appareil et lui permettre d'atteindre les performances de rendement annoncées, il est nécessaire d'utiliser un combustible aux caractéristiques adéquates. Votre appareil doit être utilisé avec des bûches de bois.

LES TYPES DE BOIS RECOMMANDÉS

Chaque essence de bois brûle d'une façon particulière.

Les feuillus durs

Les bois durs sont les meilleurs bois de chauffage : en brûlant plus lentement, ils diffusent une chaleur très agréable.

Parmi eux, le hêtre et le frêne sont des bois faciles à allumer, générant de belles flammes lumineuses.
Le chêne, le noyer, le charme, les fruitiers sont plus calmes et donnent les plus belles braises.

Les feuillus tendres

Les feuillus à bois tendre (peuplier, bouleau, tilleul, acacia, saule) dégagent beaucoup de chaleur mais brûlent vite : réservez-les à l'allumage ou à la relance du feu.

Résineux : à éviter

Les résineux (pin, sapin…) sont à éviter : ils se consument vite en dégageant une chaleur violente. Surtout, les résines qu'ils contiennent encrassent fortement foyer, vitre et conduit de fumées.

Bûches compressées

Les bûches compressées sont à utiliser avec précaution.
Contenant nettement plus d'énergie qu'une bûche de bois naturel, nous interdisons le chargement de plus d'une bûche compressée à la fois.

À PROSCRIRE

Votre appareil ne doit pas être utilisé comme un incinérateur à déchets.

N'y brûlez aucun combustible traité (bois verni ou laqué, aggloméré, résidus de menuiserie) ou non conforme (plastiques et dérivés) : leur combustion dégage des gaz toxiques et polluants nuisibles à votre santé et pouvant dégrader votre installation. De même, ne brûlez dans votre appareil ni charbon ni combustible liquide.

SÉCHAGE DU BOIS

Quel que soit le bois utilisé, il doit toujours être bien sec : moins de 15/20% d'humidité à cœur (le contrôle à l'aide d'un testeur d'humidité n'est fiable que sur des bûches refendues).

Un bois humide dégage beaucoup moins d'énergie qu'un bois sec, utilisant celle-ci pour évaporer l'eau qu'il contient. De plus, un bois humide génère moins de flammes mais beaucoup plus de fumées provoquant l'encrassement du foyer, de la vitre et du conduit.

Pouvoir calorifique du bois selon l'humidité contenue :

Temps de séchage (ex : hêtre)	Taux humidité	Pouvoir calorifique (PCI)
À peine coupé	60%	1,7 kWh/kg
3 mois	40%	2,8 kWh/kg
6 mois	35%	3,1 kWh/kg
12 mois	25%	3,7 kWh/kg
18 mois	20%	4,0 kWh/kg
24 mois	15%	4,3 kWh/kg

Pour favoriser le séchage, le bois doit être fendu, stocké sous abri mais bien ventilé.

En règle générale, 2 années sont souvent nécessaires à un bon séchage.

2.3 Conduite du feu

DE L'AIR POUR LA COMBUSTION

Un appareil de chauffage au bois a besoin d'air pour pouvoir fonctionner. Dans le cas d'un LORFLAM OFEN 11, 12, 18, 19, 20, 21, 22, 23 et 24 votre appareil est conçu pour pouvoir être raccordé directement à une prise d'air extérieur. Nous recommandons vivement ce type d'installation qui garantit un bon fonctionnement de l'appareil quelles que soient les variations de pression occasionnées par une hotte ou une VMC.

Si l'habitation comporte des équipements perturbants (hotte, VMC, air conditionné…), notez bien que le fonctionnement de votre appareil peut être gêné et ses performances dégradées (risques de refoulement, mauvais tirage…). Prévoyez alors des prises d'air supplémentaires.

AMORÇAGE DU FEU

Lors de l'amorçage, le conduit de fumée et l'air qu'il contient sont froids. Il faut donc un allumage suffisamment vif pour amorcer le tirage, évacuer l'air froid du conduit et ainsi éviter à l'appareil de refouler.

Placez l'allume feu au niveau des bûches, disposées dans l'appareil pour l'allumage, puis allumez-le.

Positionnez les manettes de réglage en position « démarrage », pour un apport d'air maximal. (voir Utilisation des manettes de réglage)

Laissez la porte entrouverte pour augmenter légèrement la quantité d'air de combustion. En maintenant la porte entrouverte durant les premières minutes de combustion vous évitez également les phénomènes de condensation sur la vitre encore froide.

Lorsque le bois d'allumage est bien enflammé, ajoutez 2 ou 3 bûches fines. Quand ces dernières sont elles-mêmes enflammées, vous pouvez procéder à une charge normale et refermer la porte de l'appareil.

Vous pouvez maintenant sélectionner l'allure désirée à l'aide des manettes de réglage.

Important !
Un thermomètre de contact placé sur le conduit de raccordement permet de contrôler le bon fonctionnement de l'appareil. {photos 1 & 2}

Afin de garantir un allumage optimal, la porte doit rester entrouverte tant que la température affichée sur le thermomètre n'atteint pas 100°C*.

Afin de garantir un fonctionnement optimal de l'installation, la température affichée sur le thermomètre doit être comprise entre 100 et 200°C**. Une température inférieure à 100°C* indique un risque de bistrage du conduit et de l'installation et notamment de la vitre. Une température supérieure à 200°C*** indique un risque de surchauffe pouvant nuire à la pérénité de l'installation et de l'appareil.

* : 150°C pour l'OFEN24
** : entre 150°C et 250°C pour l'OFEN24
*** : 250°C pour l'OFEN 24

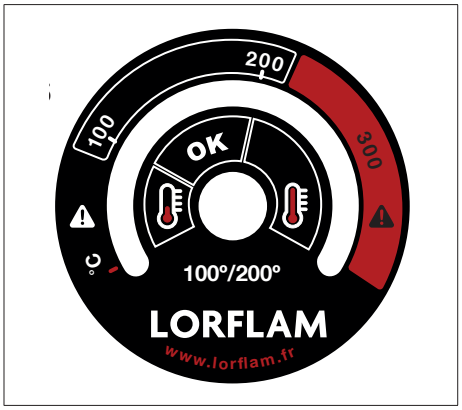

1 - OFEN 11/12/18/19/20/21 /22/23

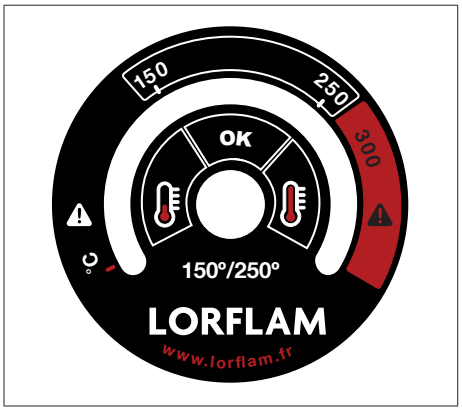

2 - OFEN24

RECHARGEMENT

Avant de recharger en bois, entrouvrez la porte pendant quelques secondes afin que les fumées s'évacuent.

N'attendez pas le dernier moment, mais profitez plutôt d'un lit de braises important pour recharger : la chaleur dégagée par les braises réchauffe la nouvelle charge et accélère son embrasement.

Enfin, nous vous conseillons d'augmenter l'allure pendant quelques minutes après chaque rechargement.

Remarques

Pour éviter les nuisances à l'environnement, nous déconseillons de faire fonctionner l'appareil en cas d'absence totale de vent ou en présence de brouillard. Dans ces circonstances particulières ou lorsque la température extérieure dépasse celle de l'habitation, il arrive également que le conduit de fumée refoule.

Pour éviter une surchauffe de l'appareil, ne dépassez jamais la quantité maximale recommandée. (voir rubrique 1.1 Données techniques)

ALLUMAGE INVERSÉ

Pour atteindre un fonctionnement optimal des poêles OFEN, il est indispensable de bien réussir l'allumage de l'appareil à l'aide de petit bois afin d'obtenir rapidement un lit de braise. Ce lit de braise est nécessaire afin de garantir une bonne combustion lorsque l'on recharge l'appareil avec des bûches plus grosses.

Afin de réaliser un bon allumage, procédez de la manière suivante :

- Réaliser un allumage inversé (par le haut au moyen d'allume feu), à l'aide de bûches disposées en croix en mettant les plus grosses bûches en bas (entre 2,5 et 3 kg de bois bien sec, porte entrouverte). {photo 2}
- Une fois le lit de braise atteind, disposer des bûches plus grosses dans le foyer puis régler la manette d'air sur l'allure souhaitée.

Pour voir la vidéo de l'allumage inversé, veuillez scanner le QR code ci-après {photo 3} ou aller sur internet à l'adresse suivante : https://www.youtube.com/watch?v=K3-Sgp7xT-mY

3

4

UTILISATION DES MANETTES DE RÉGLAGE

Votre LORFLAM OFEN est équipé de manettes de réglage ajustant air primaire et air secondaire.

Pour une utilisation optimale, ouvrez l'air primaire uniquement pour démarrer ou raviver la combustion. Pour une allure normale, réduisez au maximum l'air primaire et placez la manette d'air secondaire en position médiane. Pour une allure réduite (ralenti), fermez l'arrivée d'air primaire et réduisez l'air secondaire.

Attention, à allure réduite, la combustion n'est pas optimale et peut provoquer un encrassement plus rapide du conduit et de la vitre. Par conséquent, nous recommandons de limiter l'usage du ralenti.

OFEN 11 : Manette : air primaire et secondaire (tiré = ouvert)

OFEN 12 : Manette : air primaire et secondaire (tiré = ouvert).

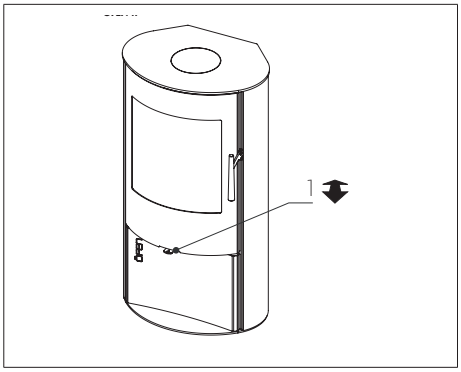

OFEN 11

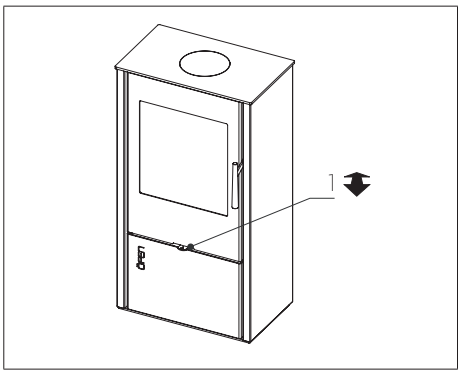

OFEN 12

2.3 Conduite du feu (suite)

OFEN 18 : Manette 1 : air primaire et secondaire (tiré = ouvert).

OFEN 19 : Manette 1 : air primaire et secondaire (tiré = ouvert).

OFEN 20 : Manette 1 : air primaire et secondaire (tiré = ouvert). Manette 2 : rotation du poêle.

OFEN 21 : Manette 1 : air primaire et secondaire (tiré = ouvert).

OFEN 22 : Manette 1 : air primaire et secondaire (tiré = ouvert).

OFEN 23 : Manette 1 : air primaire et secondaire (tiré = ouvert).

OFEN 24 : Manette 1 : air primaire et secondaire (à droite = ouvert).

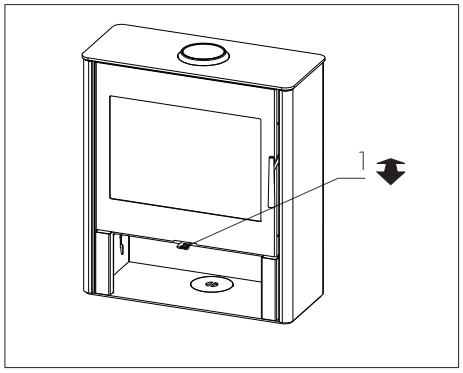

OFEN 18

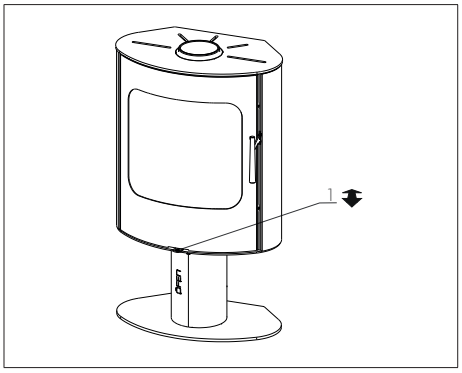

OFEN 21

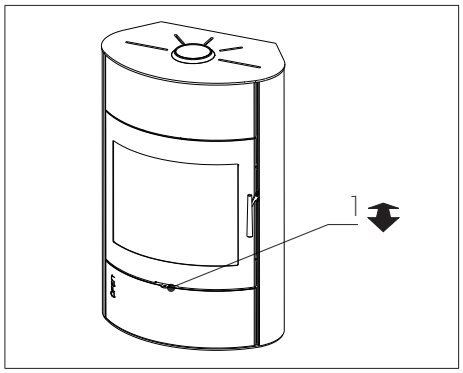

OFEN 19

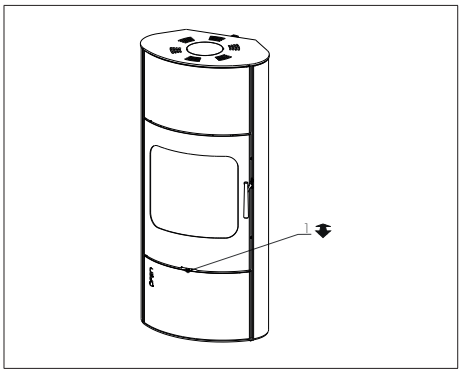

OFEN 22

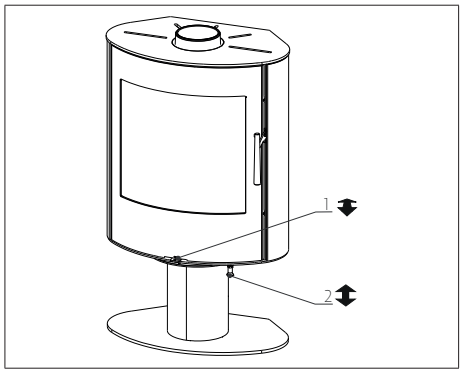

OFEN 20

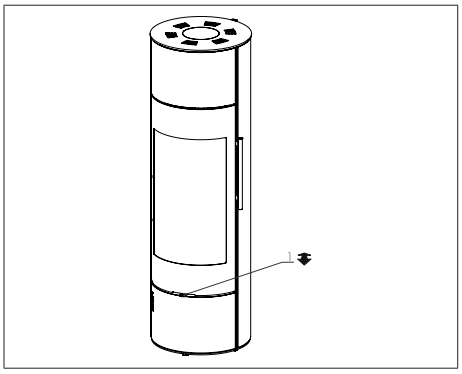

OFEN 23

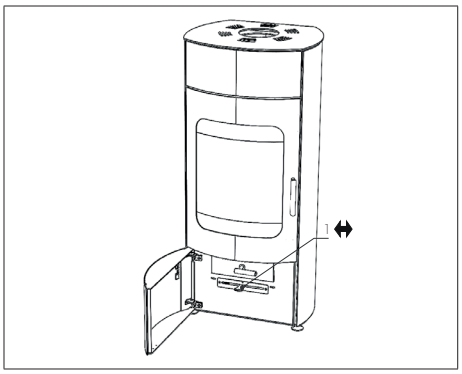

OFEN 24

3. Entretien

6.1 Entretien courant

Attention : toutes les opérations de nettoyage et d'entretien doivent être effectuées après refroidissement complet de l'appareil.

NETTOYAGE DE LA VITRE

Pour nettoyer la vitre de l'appareil, nous vous recommandons d'utiliser des produits prévus à cet effet. Privilégiez les gels ou mousses pour éviter les coulures sur les peintures du foyer. Vous pouvez aussi utiliser un peu de cendre blanche et du papier journal.

N'employez pas de décapants pour fours : ils dégradent les joints.

Après nettoyage, assurez-vous que la vitre est bien sèche : les résidus fixent les fumées.

DÉCENDRAGE

Cette opération ne doit être effectuée que lorsque l'appareil est froid.

Il est indispensable de décendrer régulièrement pour éviter que les circuits d'air de combustion ne s'obstruent et dégradent les performances de l'appareil.

Pour vider le tiroir à cendres, ouvrez la porte de l'appareil et retirez le tiroir de son logement. Videz les cendres dans un récipient métallique stocké à l'extérieur jusqu'à refroidissement complet. Une fois le tiroir vidé, replacez-le dans son logement.

ENTRETIEN DES PARTIES MÉTALLIQUES

Nettoyez seulement avec un chiffon sec.

Attention : les cendres encore chaudes ne doivent pas être stockées sans surveillance ou jetées dans une poubelle

6.2 Entretien saisonnier

NETTOYAGE COMPLET

Procédez à un décendrage complet de l'appareil : tiroir à cendres et chambre de combustion.

Retirez la grille foyère puis aspirez l'intégralité des cendres résiduelles. Replacez la grille et le tiroir.

CONTRÔLE DES JOINTS

Vérifiez visuellement l'état des joints de porte. Même en bon état apparent, les joints peuvent être altérés et ne plus assurer la bonne étanchéité de l'appareil.

Pour contrôler l'étanchéité des joints, coincez dans la porte une bandelette de papier repliée sur 3 épaisseurs : porte fermée, la bandelette doit rester coincée. Faites ce test sur toute la longueur des joints.

En cas de détérioration, faites remplacer les joints.

RAMONAGE

Il est recommandé d'effectuer périodiquement un ramonage des éléments de fumisterie, conformément aux réglementations nationales et locales.

Cette opération est essentielle au bon fonctionnement et à la sécurité de votre installation : faites-la effectuer dans les règles de l'art par un spécialiste à qui vous transmettrez la présente notice et demanderez un certificat de ramonage.

REMPLACEMENT DE CHAMOTTE

L'habillage intérieur de l'appareil est constitué de briques de chamotte ou de béton haute densité. Celles-ci supportent naturellement les hautes températures. En revanche, nous recommandons d'éviter les chocs physiques lors des chargements en bois pour ne pas les abîmer.

Une fissure isolée sur l'habillage intérieur n'influe pas sur la combustion ni la durée de vie du foyer.

En cas de détérioration, remplacez la/les brique(s) concernée(s).

Attention : les appareils OFEN11, 12, 18, 19, 20 et 23 sont livrés briques montées et collées. Les briques ne peuvent être démontées qu'après plusieurs chauffes (après disparition de la colle de fixation).

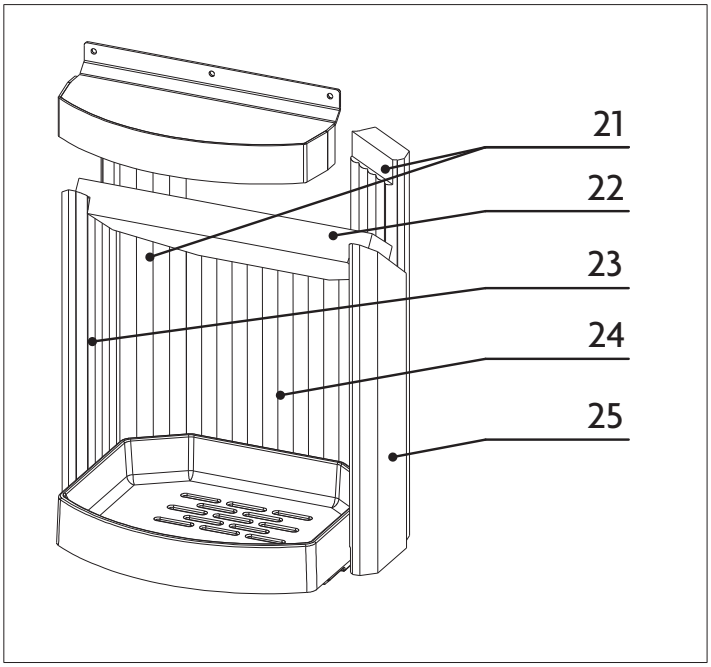

OFEN 11*

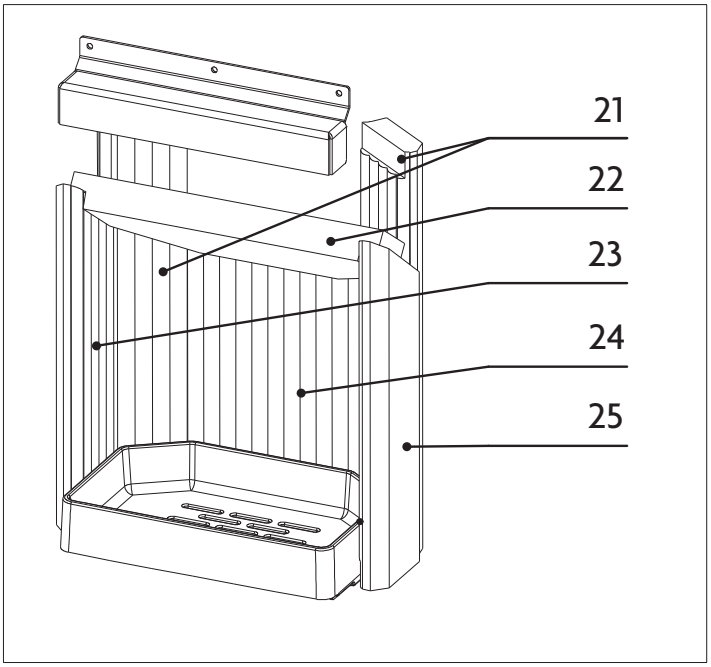

OFEN 12*

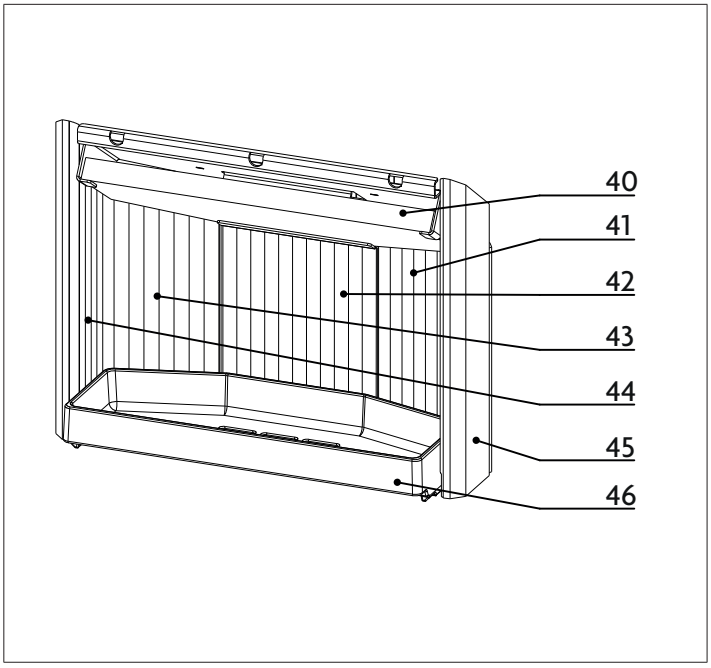

OFEN 18**

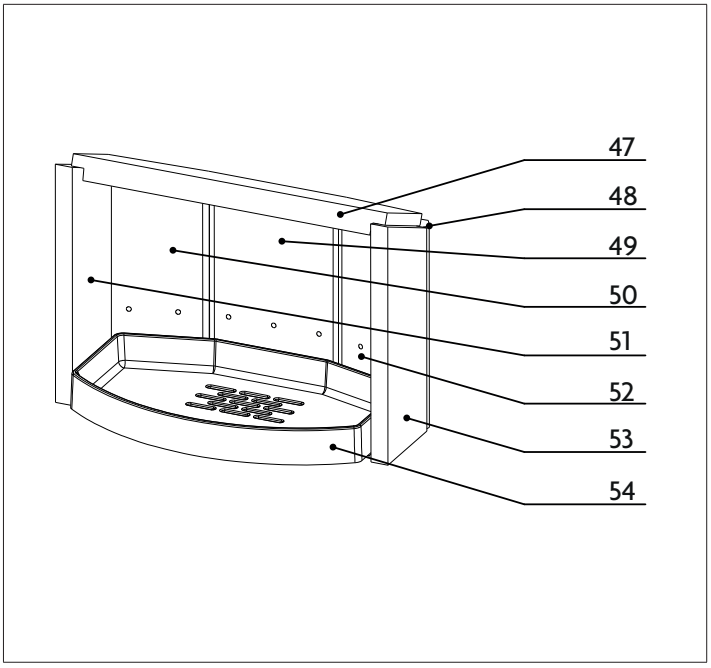

OFEN 19*

*

- Enlever la plaque de sol en fonte.
- Soulever le pare-flamme puis l'enlever de biais.
- Enlever les chamottes latérales et arrières.

**

- Enlever la plaque de sol en fonte.
- Enlever le pare-flamme en chamotte en le soulevant et en l'avançant avant de le sortir par l'arrière.
- Enlever le pare-flamme en acier en soulevant l'avant
- Enlever les chamottes latérales et arrières.

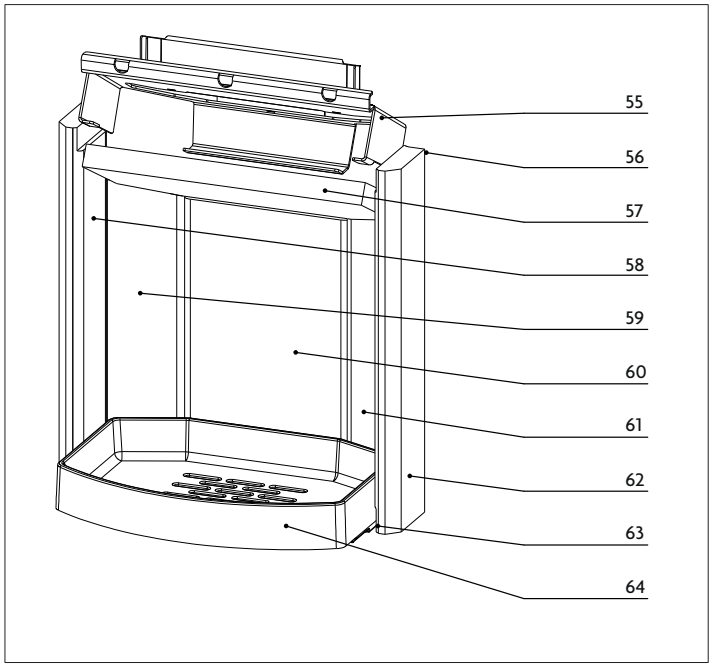

OFEN 20**

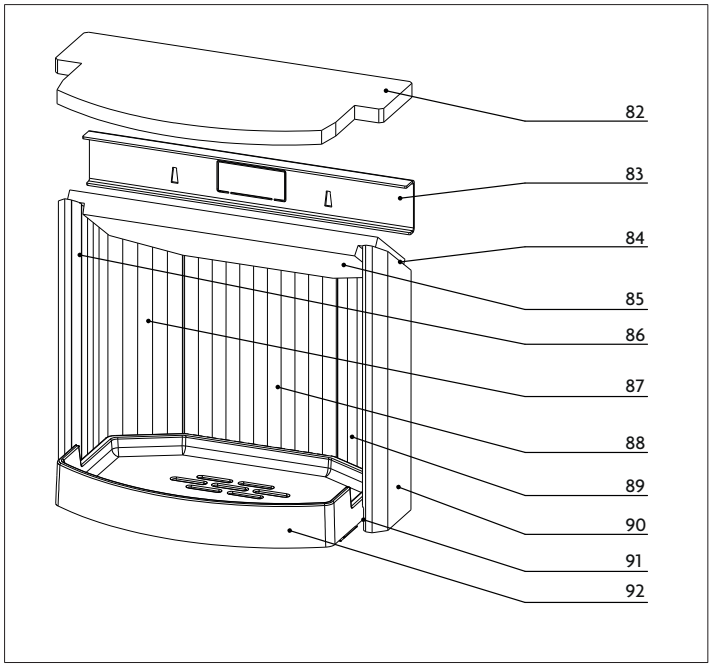

OFEN 21***

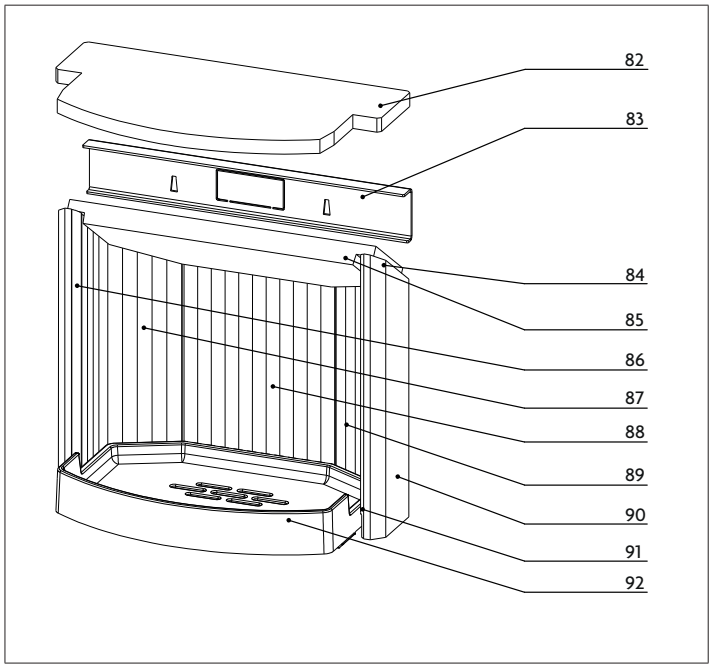

OFEN 22***

**

- Enlever la plaque de sol en fonte.
- Enlever le pare-flamme en chamotte en le soulevant et en l'avançant avant de le sortir par l'arrière.
- Enlever le pare-flamme en acier en soulevant l'avant

Enlever les chamottes latérales et arrières.

***

- Enlever la plaque de sol en fonte.
- Enlever le pare-flamme en chamotte en le soulevant et en le retirant de biais.
- Enlever le support acier du pare-flamme vermiculite supérieur en le soulevant.
- Basculer le pare-flamme vermiculite sur l'arrière pour le retirer.

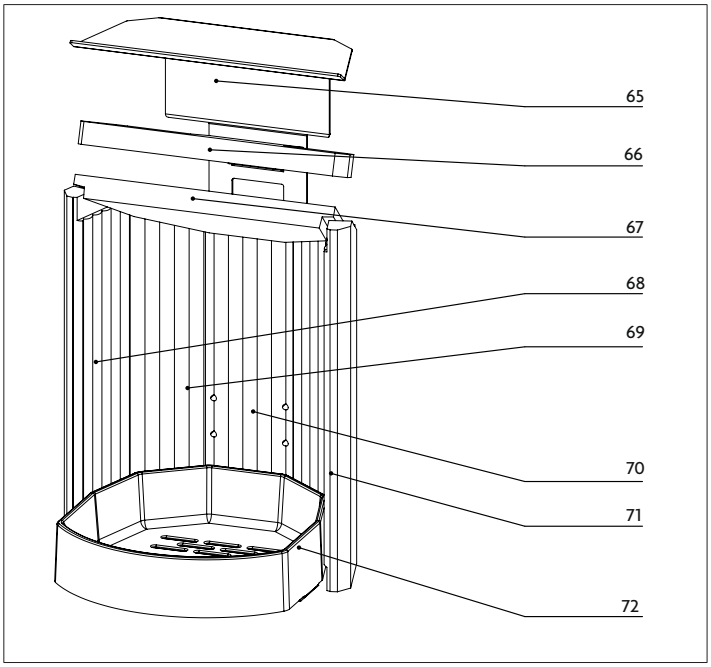

OFEN 23****

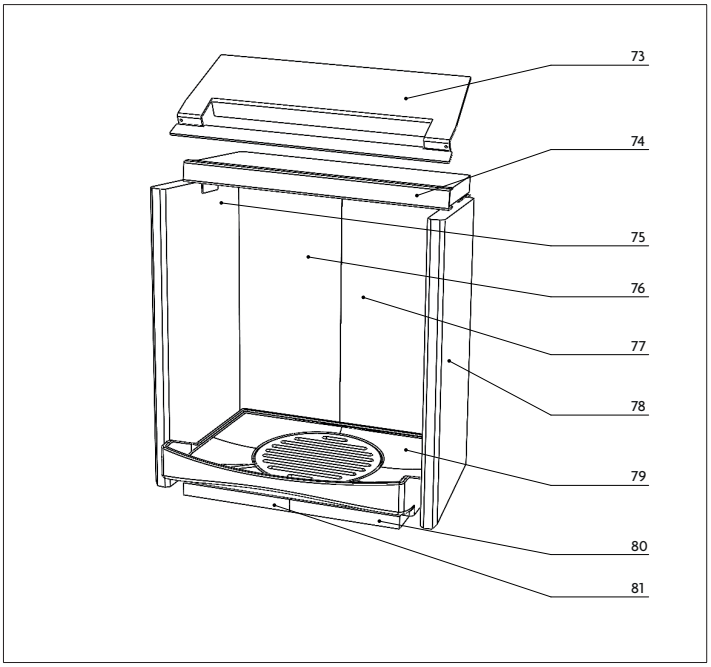

OFEN 24*****

****

- Enlever la plaque de sol en fonte.
- Enlever le premier pare-flamme en chamotte de biais.
- Enlever le sedonc pare-flamme en chamotte en soulevant l'avant afin de le sortir par l'arrière.
- Enlever les chamottes latérales et arrières.

*****

- Enlever la plaque de sol en fonte
- Enlever délicatement les pièces en vermiculites posées en dessous de la sole.
- Soulever le déflecteur en Inox/ vermiculite afin d'enlever un habillage béton latéral.
- Enlever le déflecteur en Inox/ vermiculite en le faisant pivoter.
- Enlever la deuxième pierre latérale et celle du fond.
- Enlever le second pare-flamme en Inox en le soulevant puis en le sortant de biais.

6.3 Entretien OFEN 19

Suite au ramonage du conduit de fumées et de raccordement, nettoyez la boîte à suie située au dessus du pare-flamme en chamotte en procédant comme suit :

- ouvrir la porte supérieure en façade du poêle, {photo 1}
- enlever la trappe d'accès en dévissant les écrous à l'aide d'une clé de 10, {photo 2}
- déboîter la plaque de pare-flamme, {photo 3}
- nettoyez et aspirez les suies présentes dans l'appareil,
- changez le joint de la trappe si nécessaire.

Une fois le nettoyage terminé, remontez les pièces en procédant dans l'ordre inverse.

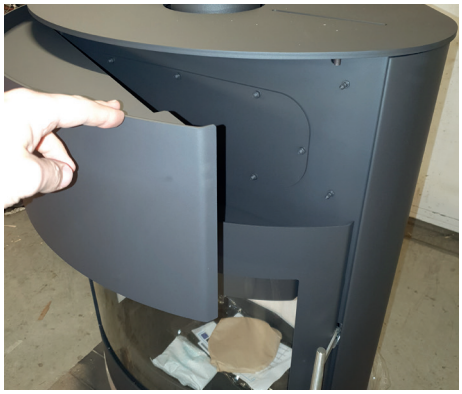

1

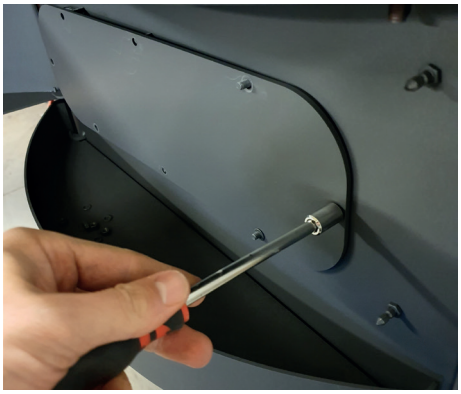

2

3

6.4 Entretien OFEN 24

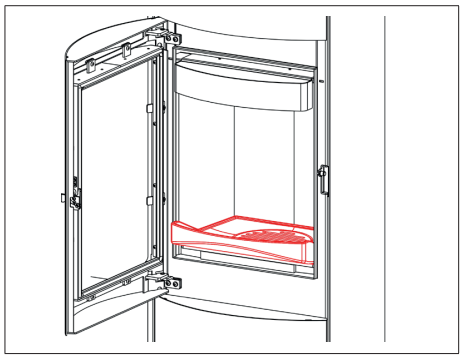

1 - Enlever la plaque de sol en fonte

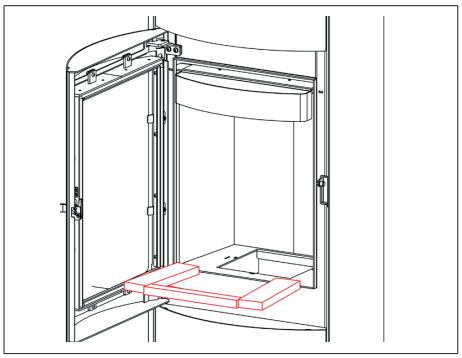

2 - Enlever délicatement les pièces en vermiculites posées en dessous de la sole.

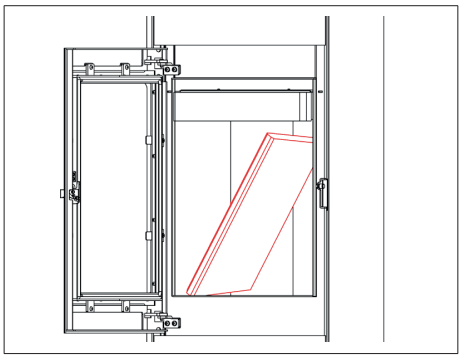

3 - Soulever le déflecteur en Inox/ vermiculite afin d'enlever un habillage béton latéral.

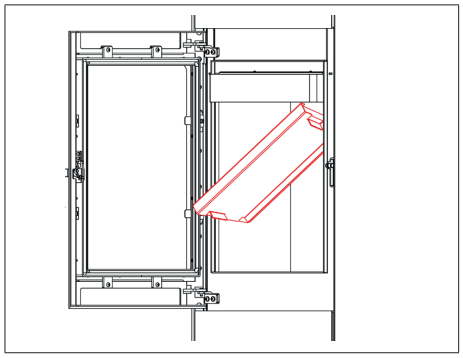

4 - Enlever le déflecteur en Inox/ vermiculite en le faisant pivoter.

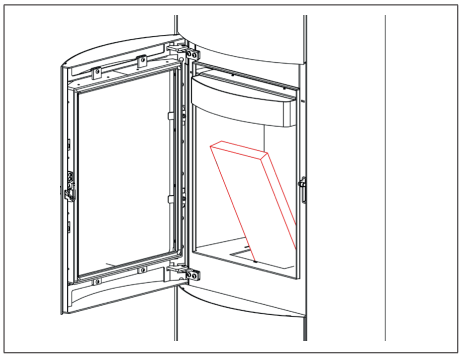

5 - Enlever la deuxième pierre latérale et celle du fond.

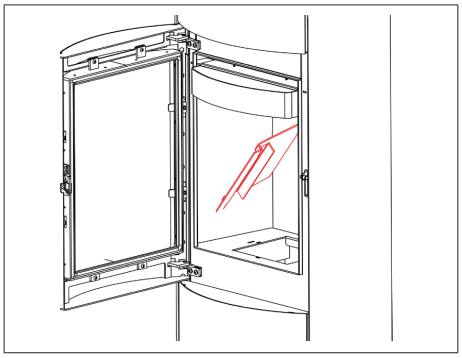

6 - Enlever le second pare-flamme en Inox en le soulevant puis en le sortant de biais.

6.5 Aide au dépannage

PRINCIPALES CAUSES DE DYSFONCTIONNEMENT

Problèmes	Causes possibles	Remèdes
Difficultés d'allumage		
Le feu ne prend pas	Bois vert ou trop mouillé Bois trop gros Apport d'air insuffisant	N°1 N°2 N°3/23
Refoulement à l'allumage	Conduit froid Tirage insuffisant Conduit obturé	N°4 N°5 N°6
Difficultés de combustion		
Feu trop lent, feu qui s'éteint	Bois vert ou trop mouillé Bois trop gros Apport d'air insuffisant Tirage insuffisant Bois mal positionné Mauvaise utilisation du poêle	N°1 N°2 N°3/23 N°5 N°8 N°24
Impossible d'obtenir un lit de braise. Feu trop vif, régulation difficile.	Tirage excessif Mauvais bois Excès d'air de combustion Bois trop petit	N°9 N°10 N°9 N°11
Chauffage insuffisant		
	Bois vert ou trop mouillé Tirage excessif Problème d'installation Mauvaise utilisation du poêle	N°1 N°9 N°15 N°24
Noircissement		
Des murs	Carbonisation des poussières	N°7/20

Problèmes	Causes possibles	Remèdes
Condensation, bistrage		
	Bois vert ou trop mouillé Conduit froid Allure réduite prolongée Problème de raccordement Mauvaise utilisation du poêle Apport d'air insuffisant	N°1 N°4 N°12 N°13 N°24 N°3/23
Refoulement des fumées		
	Conduit obturé Porte ouverte Raccordement encrassé Conduit de fumées non conforme Problème de sortie de toit Ventilation de la pièce insuffisante, VMC Mauvaise utilisation du poêle	N°6 N°16 N°6 N°17 N°18 N°19 N°24
Feu de conduit		
	Toujours consécutif à un bistrage important du conduit	N°14

REMÈDES CONSEILLÉS

1
N'utiliser que du bois de chauffage bien sec <15/20% humidité (stockage 2 ans sous abri ventilé).

2
Utiliser du petit bois très sec pour l'allumage, refendre les rondins et les grosses bûches.

3
Ouvrir suffisamment les registres d'admission d'air (voir rubrique 5.3 Conduite du feu). Vider le cendrier régulièrement pour libérer l'arrivée d'air primaire. Vérifier l'arrivée d'air dans la pièce (a), ou dans l'appareil en cas de raccordement direct sur l'extérieur (b).

a) Créer, pour test, un appel d'air extérieur par ouverture d'une fenêtre ou d'une porte exposée au vent dominant.
b) Valider l'entrée d'air dans la grille extérieure ou le vide sanitaire (flamme de briquet aspirée).

4
Vérifier auprès de l'installateur la conformité des matériaux constitutifs du conduit. Isoler le conduit dans les zones froides.

5
Vérifier auprès de l'installateur le conduit de fumée : hauteur, section, implantation. Vérifier l'exposition aux vents de la prise d'air extérieure.

6
Vérifier la vacuité du conduit de raccordement. S'assurer qu'aucun corps étranger ou dépôt n'obstrue le conduit ou la fumisterie. Procéder à un ramonage (ramonage par le haut avec contrôle de l'état du débouché de conduit : toute collerette de bistre au débouché ne pourra être détectée et décrochée que par le haut).

7
S'assurer que l'appareil n'est pas utilisé en surrégime : ne pas dépasser les charges de bois recommandées. (voir rubrique 1.1 Données techniques)

REMÈDES CONSEILLÉS (suite)

8
Assurer une bonne combustion en favorisant la circulation d'air entre les bûches. Un bon feu doit si possible être construit à l'aide d'au moins deux bûches sur un lit de braise.

9
Fermer l'admission d'air de combustion. Vérifier la fermeture et l'étanchéité de la façade du tiroir à cendres. Faire étudier par l'installateur la pose d'un modérateur de tirage.

10
Éviter les feuillus tendres : saule, peuplier, tilleul. Ils brûlent sans apport de braise.

11
Ne pas alimenter exclusivement l'appareil avec du petit bois, des bûchettes, des sarments ou des chutes de menuiserie qui brûlent sans faire de braise.

12
Éviter le fonctionnement en allure réduite pendant trop longtemps : il entraîne un refroidissement des fumées et du conduit, et provoque condensation et bistrage.

13
Vérifier auprès de l'installateur la conformité du raccordement : le conduit de raccordement doit être de faible longueur et ne jamais traverser un autre local que celui où est installé l'appareil.

14
Réaliser un ramonage mécanique du conduit deux fois par an et plus en cas de bistrage. Respecter les consignes indiquées sur la notice.

15
Vérifier auprès de l'installateur le respect des consignes d'installation de l'appareil, l'adéquation du circuit d'air de combustion.

16
Ne pas utiliser l'appareil en « foyer ouvert » : après rechargement en bois la porte doit toujours être refermée. Attendre d'avoir un lit de braise sans flamme ni fumée pour recharger le feu. Ouvrir la porte doucement avant de recharger en bois.

17
Vérifier auprès de l'installateur la compatibilité et la conformité du conduit de fumée (section, hauteur, tracé, débouché, chapeau). Au besoin, faire contrôler son étanchéité et son isolation.

18
Faire vérifier ou modifier le débouché et le chapeau de sortie de toit. Au besoin, faire surélever la souche.

19
S'assurer du renouvellement de l'air de combustion nécessaire au fonctionnement de l'appareil.

Dans une maison de conception ancienne (typiquement avant 2005) et sans VMC, s'assurer qu'une entrée d'air extérieur (200 cm^2 au moins) débouche dans la pièce au plus près de la buse d'arrivée d'air de l'appareil.

Dans une maison récente et/ou équipée de VMC, s'assurer que l'appareil a été raccordé directement à une prise d'air extérieur. Une arrivée d'air naturel dans la pièce restera utile pour compenser la dépression créée par la VMC (évite le refoulement lors de l'ouverture de l'appareil).

Si la maison est équipée d'une VMC double flux, faire contrôler qu'une bouche de réinjection a bien été posée dans la pièce où se trouve l'appareil.

En cas de maison neuve avec label énergétique (type BBC, BPOS…), vérifier que l'installation de l'appareil a bien été prise en compte par le constructeur de maison ou le bureau d'études thermiques.

20
Contrôler les distances entre appareil et murs : sur l'arrière et les côtés. Au besoin, les augmenter en suivant les préconisations indiquées dans la notice. (voir rubrique 2.1 Lieu d'installation)

21
Durant la montée en température, laisser la porte de l'appareil entrebâillée.

22
Valider les arrivées d'air de balayage de vitre (s'assurer qu'elles ne sont pas obturées par des résidus, bistre, cendres, etc).

23
Vérifier que la prise d'air n'est pas obstruée ou gênée par un obstacle. Valider le bon fonctionnement de la prise d'air. En cas de raccordement direct à une prise d'air extérieur, une flamme de briquet placée devant la bouche de prise d'air de combustion doit être aspirée lorsque l'appareil est en fonctionnement. Si ce n'est pas le cas, le tirage est incorrect : vérifier auprès de l'installateur le respect des consignes d'installation.

24
Pour bien fonctionner, l'appareil doit être monté suffisamment en température : allumage correct avec du petit bois sec, puis du bois sec un peu plus gros pour obtenir des braises, et enfin une première charge de bûches moyennes en quantité suffisante et posées sur le lit de braise. De trop faibles charges ne permettent pas une montée et un maintien en température corrects de l'appareil. Le conduit de raccordement doit donc être correctement monté en température. Un thermomètre de contrôle est livré en option. Placé sur le conduit de raccordement à 10 cm environ au-dessus du poêle, il doit afficher une température de 100 à 200°C* pour un fonctionnement correct. Une température inférieure est le signe d'une combustion insuffisante avec risque de bistrage.

*de 150°C à 250°C pour l'OFEN 24.

4. Garantie & recyclage LORFLAM

4.1 Conditions et fonctionnement de la garantie

LORFLAM est confiant dans la qualité de ses produits : ceux-ci sont fabriqués avec le plus grand soin pour vous apporter un maximum de confort et de sécurité pendant de nombreuses années.

Si malgré notre attention un produit LORFLAM s'avère défectueux, nous nous engageons à y remédier dans les meilleures conditions de délai.

La garantie commerciale LORFLAM concerne tout utilisateur d'un appareil LORFLAM. **Elle prend cours à la date de la facture de vente originale du revendeur à l'acheteur et devient effective à l'issue de l'intégralité du paiement de l'appareil.**

DURÉE DE LA GARANTIE

Sans préjudice de la garantie des vices cachés, la garantie commerciale des produits de fabrication LORFLAM est de :

- 5 ans sur le corps de foyer,
- 3 ans sur les composants métalliques d'origine,
- 3 ans sur les autres pièces : grille de fond, mécanisme de porte, charnières, fermoirs…

à compter de la date de livraison à l'utilisateur final, couvrant la non conformité des produits à la commande et tout vice caché provenant d'un défaut de matière, de conception ou de fabrication affectant les produits livrés et les rendant impropres à l'utilisation.

Seule la facture originale de vente établie par le revendeur à l'acheteur final est valable comme preuve pour la garantie.

Le remplacement des produits ou pièces défectueux n'a pas pour effet de prolonger la garantie originelle.

COUVERTURE DE LA GARANTIE

Votre appareil LORFLAM est garanti contre les défauts de fabrication et les défauts de peinture sur les parties extérieures visibles du foyer.

La fourniture de la preuve de défaut ou de vice caché incombe à l'acheteur.

La garantie ne couvre pas notamment :

- Les pièces d'usure (ex : briques réfractaires, vermiculite, joints…) qui nécessitent d'être remplacées régulièrement en usage normal,
- La vitre,
- Les dommages causés au foyer et les défauts de fonctionnement dus à une installation non conforme, à une utilisation anormale ou non conforme aux instructions du manuel d'utilisation, à un manque d'entretien, à des conditions locales telles que des problèmes de tirage ou de défaillances liés à un conduit défectueux, à une cause extérieure telle qu'inondation, foudre, incendie,
- Les dégâts causés par une installation défectueuse, une surchauffe ou l'utilisation d'un combustible inapproprié.

La garantie est limitée à l'échange des éléments reconnus défectueux, à l'exclusion des frais liés au remplacement, dommages et intérêts. Les pièces fournies en remplacement sont garanties pour la période de garantie restant à courir.

4.2 Conditions de recyclage

Les appareils de la gamme OFEN sont fabriqués de matériaux recyclables et de matériaux non recyclables.

Seul la vitre et les pièces en chamote et vermiculite ne sont pas recyclables et sont à jeter parmi les déchets divers.

Les pièces fabriquées en matériaux recyclables (fonte, inox, acier) doivent être mises au recyclage de façon responsable en respectant les règlementations locales.

LORFLAM

POÊLES & FOYERS

GROUPE QAELI

contact@lorflam.com

4 avenue de Kergroise
Rond-Point de l'Écosse
56100 LORIENT

www.lorflam.fr