LORFLAM

poêles & inserts

SOLSTRÅL

Poêle ollaire

SOLSTRÅL

LORFLAM
poêles & inserts

SOLSTRÅL 1

SOLSTRÅL 1-121 SOLSTRÅL 1-147 SOLSTRÅL 1-166

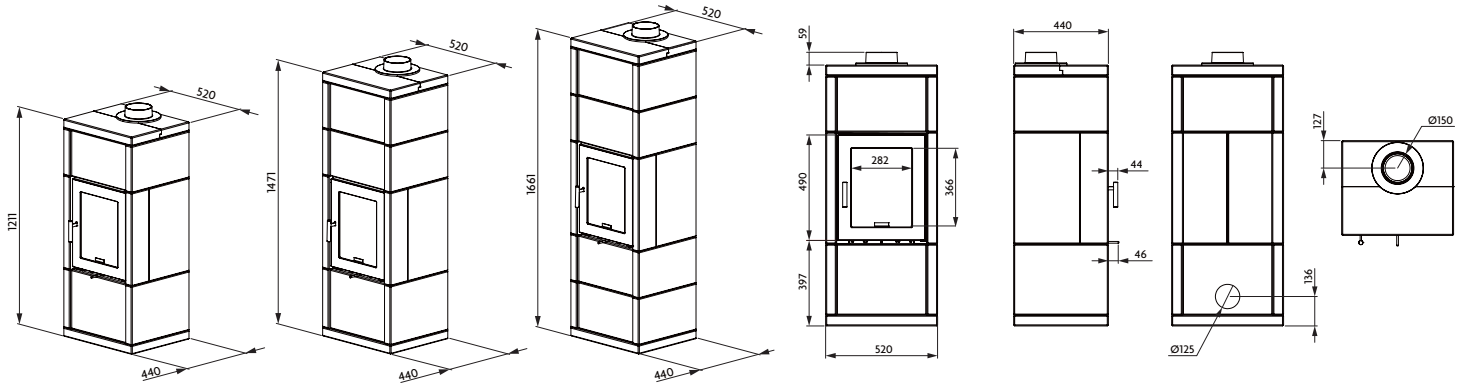

CARACTÉRISTIQUES TECHNIQUES :

Dimensions (hors tout) L x H x P :	520 x 1211/1471/1661* x 440 mm	
Dimensions chambre de combustion L x H x P :	372 x 400 x 209 mm	
Raccordement conduit de fumées :	Dessus - Ø150 mm	
Raccordement air extérieur :	Arrière - Ø125 mm	
Combustibles :	Bois bûches - Longueur maxi 33 cm	
Poids :	400/480/535 kg*	
Puissance de restitution à la puissance nom. :	de 6 kW à 6,2 kW*	
Temps de restitution à la puissance nom. :	de 8h20 à 8h45*	
	Partielle	Nominale
Puissance de combustion :	-	8,0 kW
Rendement :	-	83%
Rendement saisonnier :	-	73%
Émissions de particules :	-	18 mg/Nm^3
Émissions NOx :	-	96 mg/Nm^3
Émissions OGC :	-	70 mg/Nm^3
Émissions CO :	-	1000 mg/Nm^3
Température des fumées T_a :	-	184°C

*en fonction du nombre de ceintures

SOLSTRÅL 1-121 SOLSTRÅL 1-147 SOLSTRÅL 1-166

Distances de sécurité : Avant (1200 mm), arrière (450 mm), côté (450 mm), plafond (750 mm)

- Corps de chauffe en pierre ollaire doublé vermiculite
- Porte, façade et buse de fumées en fonte
- Poignée de porte en inox
- Système de balayage d'air de vitre propre
- En option : vitres latérales (pour le modèle SOLSTRÅL 1-147)

GARANTIE CONSTRUCTEUR

- 5 ans sur le corps de chauffe en fonte ou en acier, les pièces en fonte et la pierre ollaire,
- 3 ans sur les composants métalliques (poignées, charnières, volet d'air, gonds), les pièces en bois, habillages de poêle et accessoires de foyer (cadre, chaise),
- 2 ans sur les autres composants non métalliques (vermiculite, béton réfractaire, etc) et électriques ou électroniques, hors pièces d'usure (joints, fusibles) et main-d'œuvre

RACCORDABLE EN DIRECT

NF EN 16510

CE

4 Avenue de Kergroise
56100 Lorient

contact@lorflam.com

www.lorflam.fr