DOVRE ROCK500WB

DOVRE

Poêle contemporain

ROCK500WB

A A++ ↑ G

DOVRE

LORFLAM | DISTRIBUTEUR EXCLUSIF DOVRE EN FRANCE

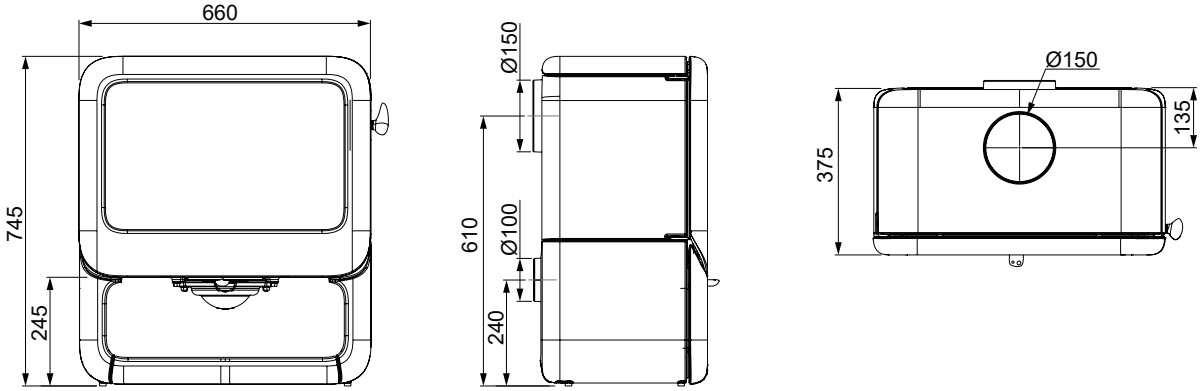

CARACTÉRISTIQUES TECHNIQUES

Dimensions (hors tout) L x H x P : 660 x 745 x 375 mm		
Dimensions chambre de combustion L x H x P : 550 x 190 x 250 mm		
Raccordement conduit de fumées : Dessus - Arrière - Ø150 mm		
Raccordement air extérieur : Arrière - Ø100 mm		
Combustibles : bois bûche - Longueur maxi 50 cm		
Poids : 145 kg		
Puissance :		**Nominale**
	-	**9,0 kW**
Rendement :	-	80%
Rendement saisonnier :	-	70%
Émissions CO :	-	1250 mg/Nm³
Émissions OGC :	-	95 mg/Nm³
Émissions de particules :	-	29 mg/Nm³
Émissions NOx :	-	139 mg/Nm³
Taux de CO_2 :	-	8,8%
Débit massique des fumées :	-	9,3 g/s
Température des fumées (à la buse) Ts :	-	288°C

Distances de sécurité (arrière/côté/devant/plafond) :

- 500 mm - 400 mm - 1400 mm - 750 mm
- 100 mm - 400 mm - 1400 mm - 750 mm (avec option plaque de protection arrière)

- Corps de chauffe en fonte + intérieur en vermiculite haute densité
- Mécanisme de fermeture «slam-lock» avec poignée en inox poli
- Commande unique de réglages d'air
- Cendrier amovible
- Finition sur bûcher
- Plaque de protection thermique arrière en option

GARANTIE CONSTRUCTEUR

5 ans sur le corps du foyer fonte hors pièces d'usure (vitre - doublage vermiculite - joints) et main-d'oeuvre et 3 ans sur les composants métalliques (poignées, charnières).

RACCORDABLE EN DIRECT

flamme VERTE

NF EN 16510

CE

LORFLAM
4 avenue de Kergroise
56100 Lorient
contact@lorflam.com
www.lorflam.fr