LORFLAM

poêles & inserts

XS 60

Poêle ollaire

XS 60

LORFLAM
poêles & inserts

XS60 Stone'BOX

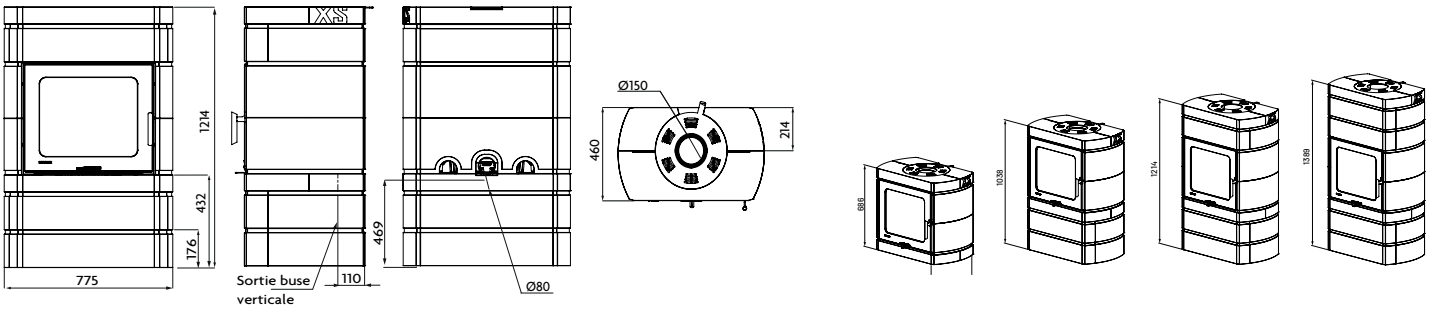

CARACTÉRISTIQUES TECHNIQUES :

Dimensions (hors tout) L x H x P :	775 x 686/1038/1214/1389* x 460 mm	
Dimensions chambre de combustion L x H x P :	530 x 257 x 240 mm	
Raccordement conduit de fumées :	Dessus - Ø150 mm	
Raccordement air extérieur :	Dessous - Arrière - Ø80 mm	
Combustibles :	Bois bûches - longueur maxi 50 cm	
Poids (base / base + 4 ceintures) :	de 365 kg à 617 kg*	
Puissance de restitution à la puissance nom. :	de 5 à 5,9 kW*	de 6,8 à 7,5 kW*
Temps de restitution à la puissance nom. :	de 5 à 7h	de 6 à 8h
	Nominale Mini	Nominale Maxi
Puissance de combustion :	6,0 kW	9,0 kW
Rendement :	79%	80%
Rendement saisonnier :	69%	70%
Émissions de particules :	21 mg/Nm^3	26 mg/Nm^3
Émissions NOx :	108 mg/Nm^3	112 mg/Nm^3
Émissions OGC :	66 mg/Nm^3	78 mg/Nm^3
Émissions CO :	1468 mg/Nm^3	965 mg/Nm^3
Température des fumées T_a :	293°C	330°C

Distances de sécurité : Avant (1100 mm), arrière (250 mm), côté (250 mm), plafond (500 mm)

Poids du foyer fonte : 165 kg
Poids de la structure de base pierre ollaire : 200 kg
Poids de chaque ceinture de pierre ollaire : 63 kg
* en fonction du nombre de ceintures

- Corps de chauffe en fonte et finition en pierre ollaire
- Porte en fonte peinte en noir / Poignée de porte en inox finition microbillé ou en bois finition Halifax tabac
- Volet de convection d'air chaud réglable
- 2 rampes de double combustion
- Système de balayage d'air de vitre propre
- En option : kit d'accumulation Accu+ (45 kg de granulats) - avec au moins une ceinture supérieure - et banc L x H x P : 874 x 427 x 462 mm - avec une ceinture maximum

GARANTIE CONSTRUCTEUR

- 5 ans sur le corps de chauffe en fonte ou en acier, les pièces en fonte et la pierre ollaire,
- 3 ans sur les composants métalliques (poignées, charnières, volet d'air, gonds), les pièces en bois, habillages de poêle et accessoires de foyer (cadre, chaise),
- 2 ans sur les autres composants non métalliques (vermiculite, béton réfractaire, etc) et électriques ou électroniques, hors pièces d'usure (joints, fusibles) et main-d'œuvre

flamme VERTE — Le label du chauffage au bois

NF EN 16510

RACCORDABLE EN DIRECT

CE

4 Avenue de Kergroise
56100 Lorient

contact@lorflam.com

www.lorflam.fr