

DOVRE 2220S/B/V2

DOVRE

Insert ventilé

2220S/B/V2

DOVRE

LORFLAM DISTRIBUTEUR EXCLUSIF DOVRE EN FRANCE

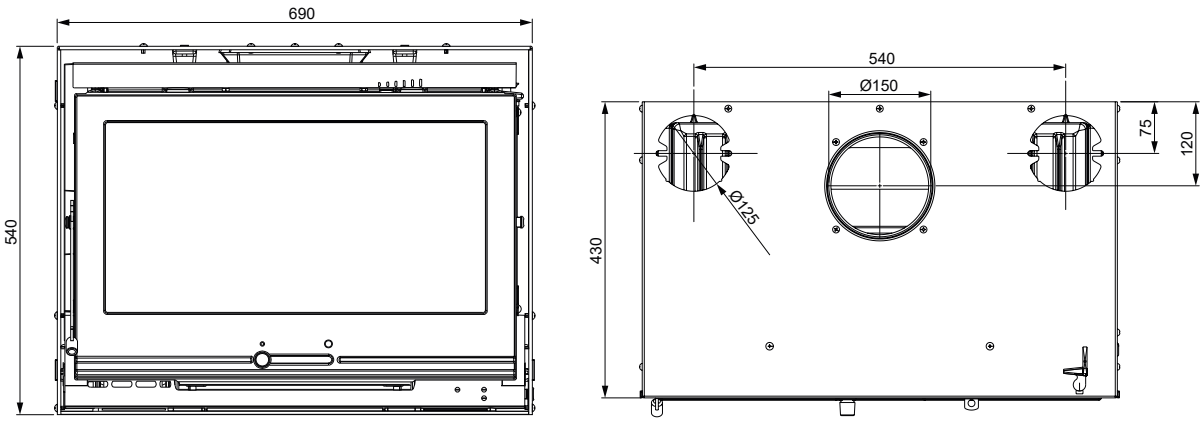

CARACTÉRISTIQUES TECHNIQUES

Dimensions (hors tout) L x H x P : 690 x 540 x 430 mm

Dimensions chambre de combustion L x H x P : 570 x 280 x 260 mm

Raccordement conduit de fumées : Dessus - Ø150 mm

Combustibles : bois bûche - Longueur maxi 50 cm

Poids : 150 kg

Puissance :	**Partielle**	**Nominale**
	7,5 kW	**9,5 kW**
Rendement :	79%	80%
Rendement saisonnier :	69%	69%
Émissions CO :	2354 mg/Nm³	1493 mg/Nm³
Émissions OGC :	149 mg/Nm³	74 mg/Nm³
Émissions de particules :	27 mg/Nm³	29 mg/Nm³
Émissions NOx :	98 mg/Nm³	109 mg/Nm³
Taux de CO_2 :	10,2%	11,36%
Débit massique des fumées :	6 g/s	6,9 g/s
Température des fumées (à la buse) Ts :	348°C	388°C
Débit du ventilateur :	180 m³/h	180 m³/h



Distances de sécurité (arrière/côté/devant/plafond) :

- 150 mm / 450 mm / 1400 mm / 340 mm

- Corps de chauffe fonte + intérieur en lamelles fonte
- Porte en fonte réversible (droite ou gauche) + poignée de porte main froide
- Cendrier amovible
- Commandes de réglage d'air primaire et secondaire
- 2 ventilateurs de convection à déclenchement automatique
- Réglage manuel du débit d'air de convection des ventilateurs
- Option : Cadre de finition à 3 ou 4 côtés (45 mm de large)







GARANTIE CONSTRUCTEUR

5 ans sur le corps du foyer fonte hors pièces d'usure (vitre - doublage vermiculite - joints) et main-d'oeuvre et 3 ans sur les composants métalliques (poignées, charnières).

RACCORDABLE EN DIRECT flamme VERTE Le label du chauffage au bois

NF EN 16510

CE

LORFLAM
4 avenue de Kergroise
56100 Lorient
contact@lorflam.com
www.lorflam.fr